NOVY Technische Fiche

6830|33

Plafonddampkap
Novy Pureline 90 cm
Inox

EAN 5414425116539

Energielabel

▪ Energie efficiëntie klasse (EEIdampkap)	A+
▪ Jaarlijks energie verbruik (kWh/jaar) (AECdampkap)	33,9
▪ Hydrodynamische efficiëntie klasse (FDEdampkap)	A
▪ Licht efficiëntie klasse (LEdampkap)	A
▪ Vetfilterefficiëntie klasse (GFEdampkap)	D

Functies & kenmerken

▪ Motor	Geïntegreerd & motor op afstand
▪ Geluidsdemper	Geïntegreerd
▪ Recirculatie	Optioneel
▪ InTouch functie	Standaard
▪ Auto stop	▪
▪ Naloopstand (minuten)	10/30
▪ Vetfilter	6830020
▪ Aantal vetfilters	2
▪ Vetfilter reiniging indicatie	▪
▪ Recircultiefilter reiniging indicatie	▪
▪ Bediening	Drukknoppen + Afstandsbediening
▪ Aantal snelheden	3 + power
▪ Powerstand met automatische terugschakeling (minuten)	6

Afmetingen

▪ Product afmetingen (BxDxH) (mm)	868 x 508 x 319
▪ Hoogte incl. montage klemmen (zonder motorbox) (mm)	133
▪ Breedte flensrand (mm)	15
▪ Uitsparingsmaat (BxD)(mm)	845 x 485
▪ Advies afstand tussen werkblad en onderzijde dampkap met een inductie kookplaat (Hmin-Hmax)(mm)	600 - 1600
▪ Advies afstand tussen werkblad en onderzijde dampkap met een gas kookplaat (Hmin-Hmax)(mm)	650 - 1600
▪ Advies afstand tussen werkblad en onderzijde dampkap met elektrische of keramische kookplaat (Hmin-Hmax)(mm)	600 - 1600
▪ Diameter uitblaasopening (mm)	150
▪ Positie uitlaat	Boven, Rechts, Links, Voor, Achter

Verlichting

▪ Type functionele verlichting	LED
▪ Functionele verlichting dimbaar	▪
▪ Soft-ON/OFF	▪
▪ Aantal lichtpunten functionele verlichting	4
▪ Totaal verbruik functionele verlichting (W)	8
▪ Kleurtemperatuur functionele verlichting (K)	2700/4000

Luchthoeveelheid & geluidsniveau

▪ Vrijblazend debiet (m³/h)	815
▪ Debiet afvoer snelheid 1 (m³/h) / Max druk afvoer snelheid 1 (Pa)	234 / 66
▪ Debiet afvoer snelheid 2 (m³/h) / Max druk afvoer snelheid 2 (Pa)	416 / 238
▪ Debiet afvoer snelheid 3 (m³/h) / Max druk afvoer snelheid 3 (Pa)	549 / 381
▪ Debiet afvoer max snelheid (m³/h) (Qboost) / Max druk afvoer max snelheid (Pa)	634 / 379
▪ Geluidsdruk afvoer snelheid 1 (dB(A)) / Geluidsniveau afvoer snelheid 1 (dB(A))	22 / 34
▪ Geluidsdruk afvoer snelheid 2 (dB(A)) / Geluidsniveau afvoer snelheid 2 (dB(A))	35 / 48
▪ Geluidsdruk afvoer snelheid 3 (dB(A)) / Geluidsniveau afvoer snelheid 3 (dB(A))	42 / 55
▪ Geluidsdruk afvoer max snelheid (dB(A)) / Geluisdniveau afvoer max snelheid (dB(A)) (LWAboost)	46 / 59

Technische eigenschappen

▪ Maximaal vermogen (W)	117
▪ Netspanning (V)	220-240
▪ Frequentie (Hz)	50-60
▪ Elektriciteitsverbruik in stand-by-mode (Ps) (W)	0.25
▪ Netto gewicht (kg)	21,5
▪ Lengte van de aansluitkabel (m)	1,2

Technische tekening

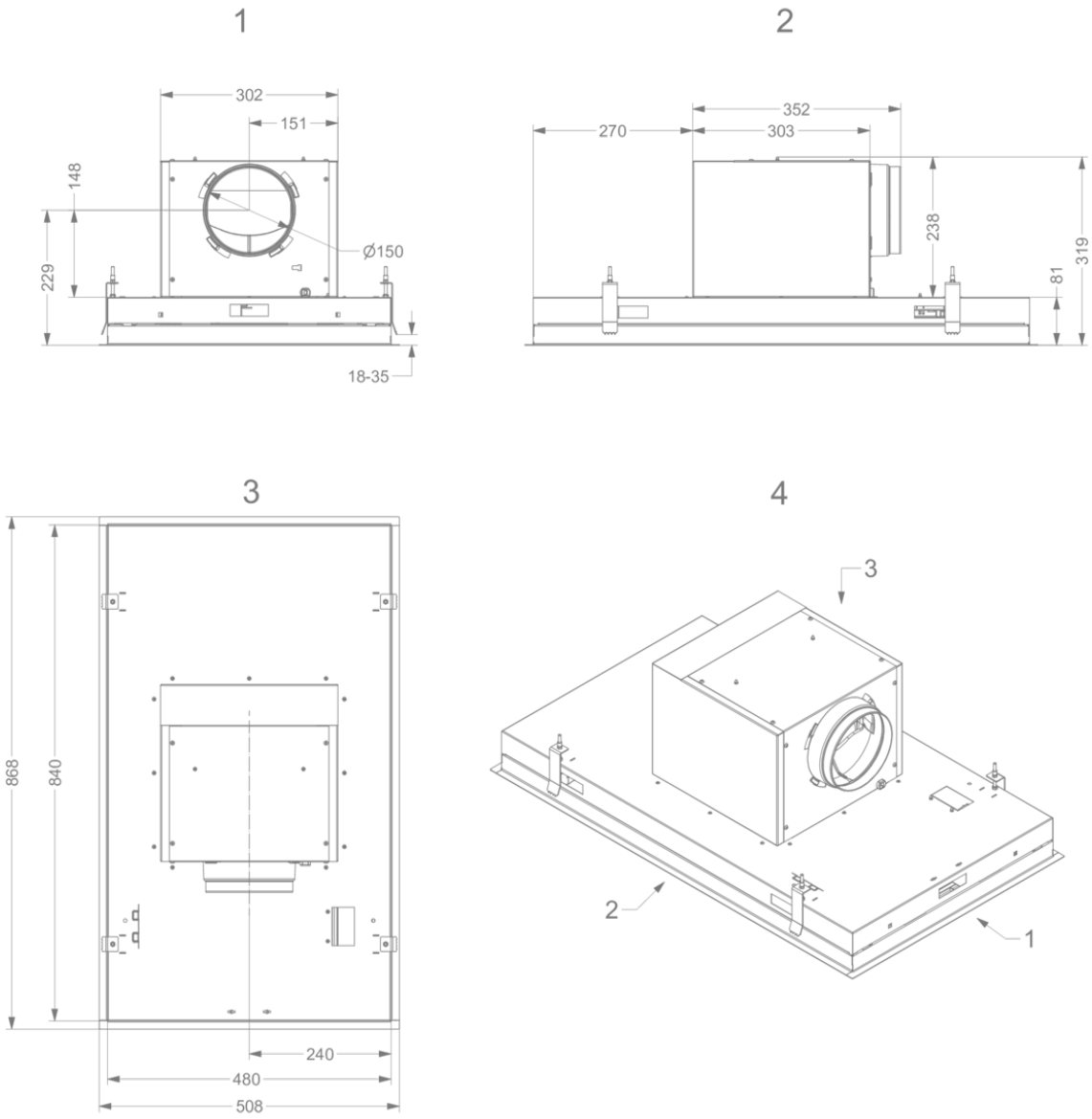

Installatie accessoires

Motor op afstand

- 800997 — Kit voor motor op afstand Novy Pureline (Pro)

Verlengkabel

- 7000094 — Verlengkabel voor motor op afstand - 5 m

Accessoires

Recirculatie box

841400 — Recirculatiebox met monoblock filter

842400 — Recirculatiebox met monoblock filter

843400 — Recirculatiebox met monoblock filter

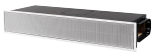

7931400 — Recirculatiebox met monoblock filter

7932400 — Recirculatiebox met monoblock filter

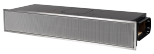

7933400 — Recirculatiebox met monoblock filter

Adapter voor beperkte inbouwhoogte

6830053 — Adapter beperkte inbouwhoogte voor Novy Pureline (Pro)

Accessoires

Kit aansturing

990030	Kit voor klepsturing of externe verlichting
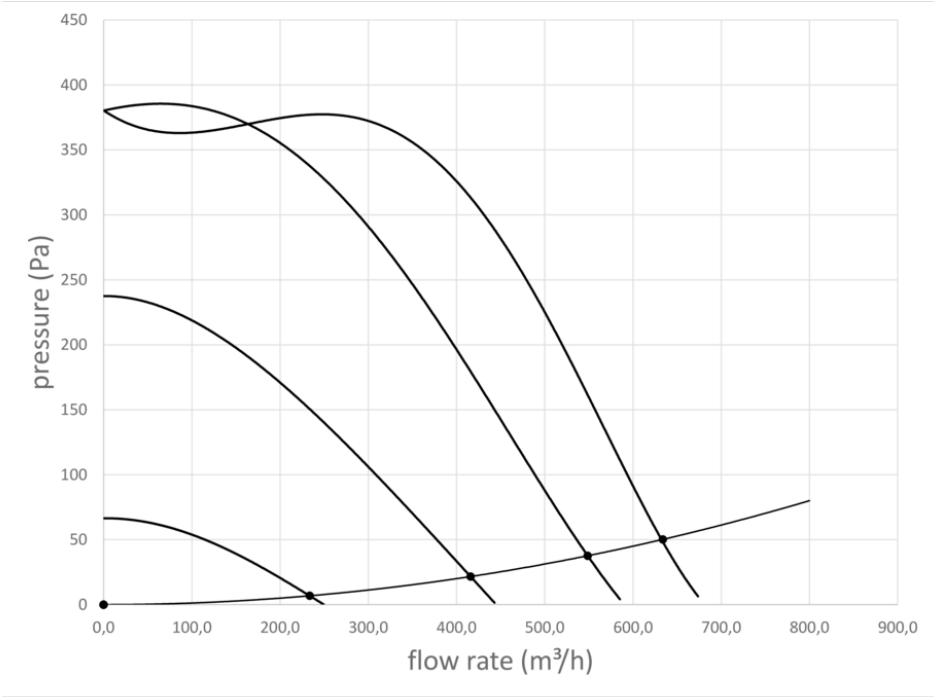
Efficiëntie curve